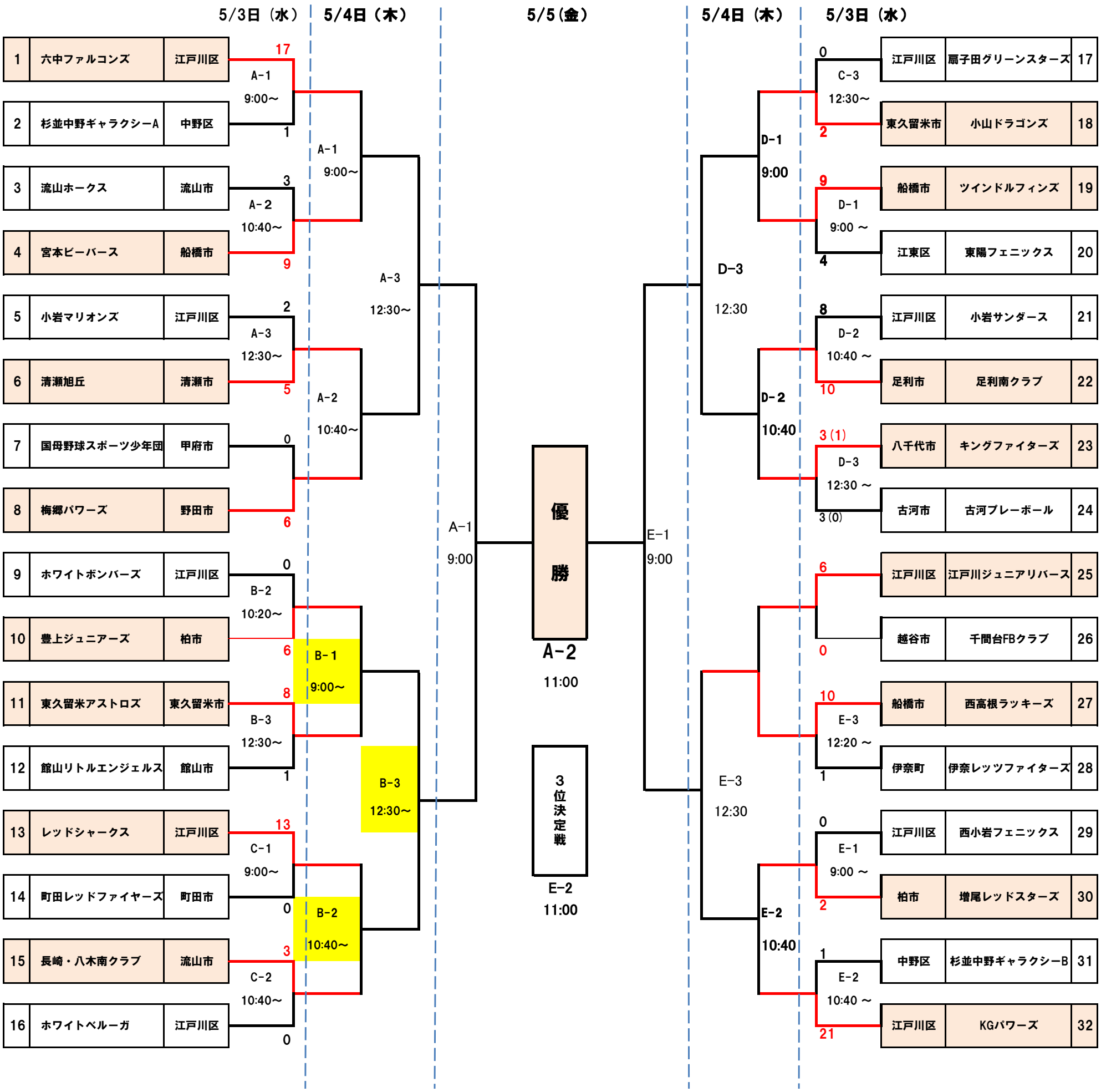エス・プランナーカップ第41回春季東日本少年軟式野球大会_トーナメント表