コントリビュートカップ第25回全国中学生軟式野球大会
3月17日（日）準決勝結果

3月16 日（土）
A－柏の葉公園野球場
B－富勢野球場　A面
C－富勢野球場　C面
D－塚崎野球場

3月17日（日）
A-柏の葉公園野球場
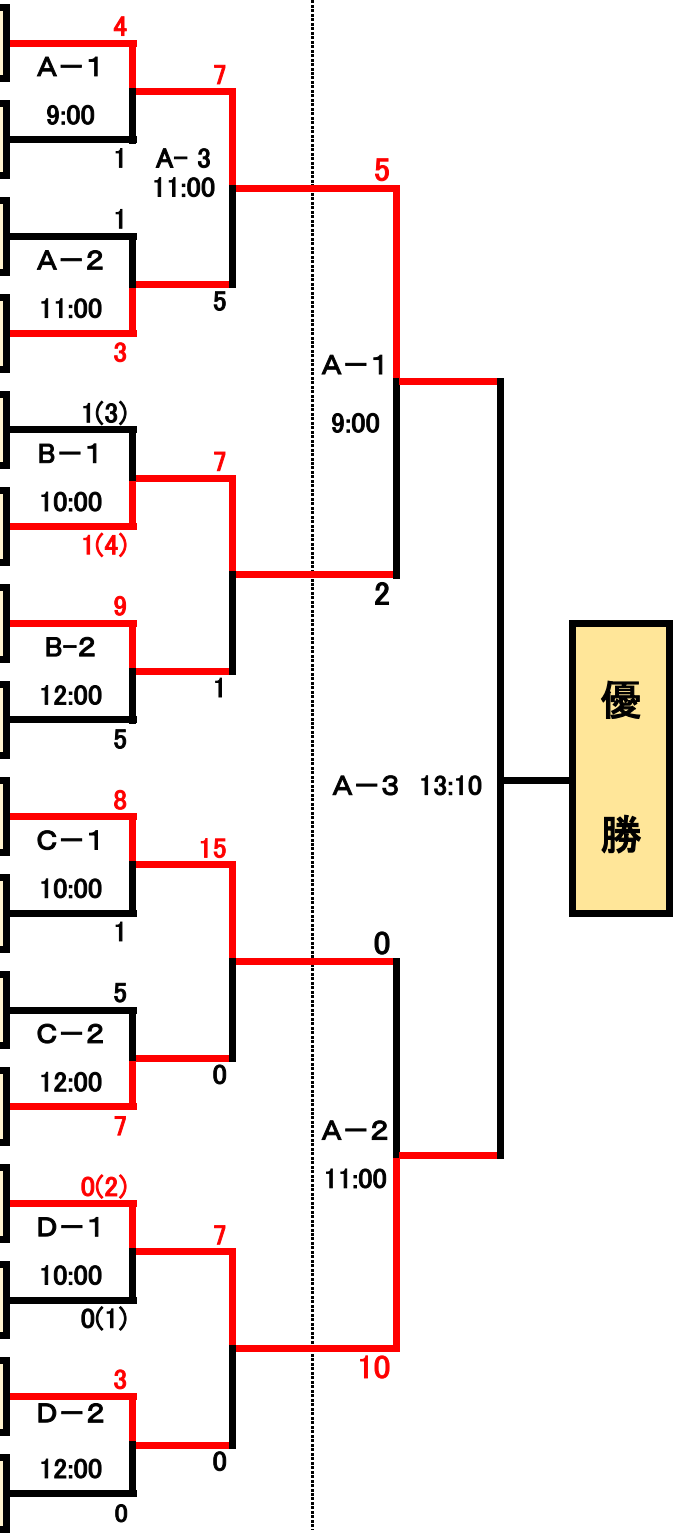
1	北海道ＳＢＣ	北海道
2	福島のだまクラブ	福島
3	柏ドリームス	開催地
4	淀タイガース	京都
5	小金井野球クラブ	東京西
6	久慈中野球クラブ	宮城
7	ユニバースベースボールクラブ	東京西
8	習志野市立第二中学校	2023秋季大会優勝
9	横浜メビウスベースボールクラブ	神奈川
10	ALL 三条	新潟
11	市川第六中学野球倶楽部	千葉
12	田老一・花輪連合	岩手
13	知立ノースクラブ	愛知
14	横浜オール泉野球クラブ	関東リーグ代表
15	C.B.Pゴールデンサンダース	岩手
16	船橋市立宮本中学校	千葉